ՄԻՋՆՈՐՄՆԵՐԻ ԲԱՐԱՎՈՅՆԵՐԻ ՍԽԵՄԱ

ԱՌԱՋԻՆ ՀԱՐԿ Մ 1 : 100

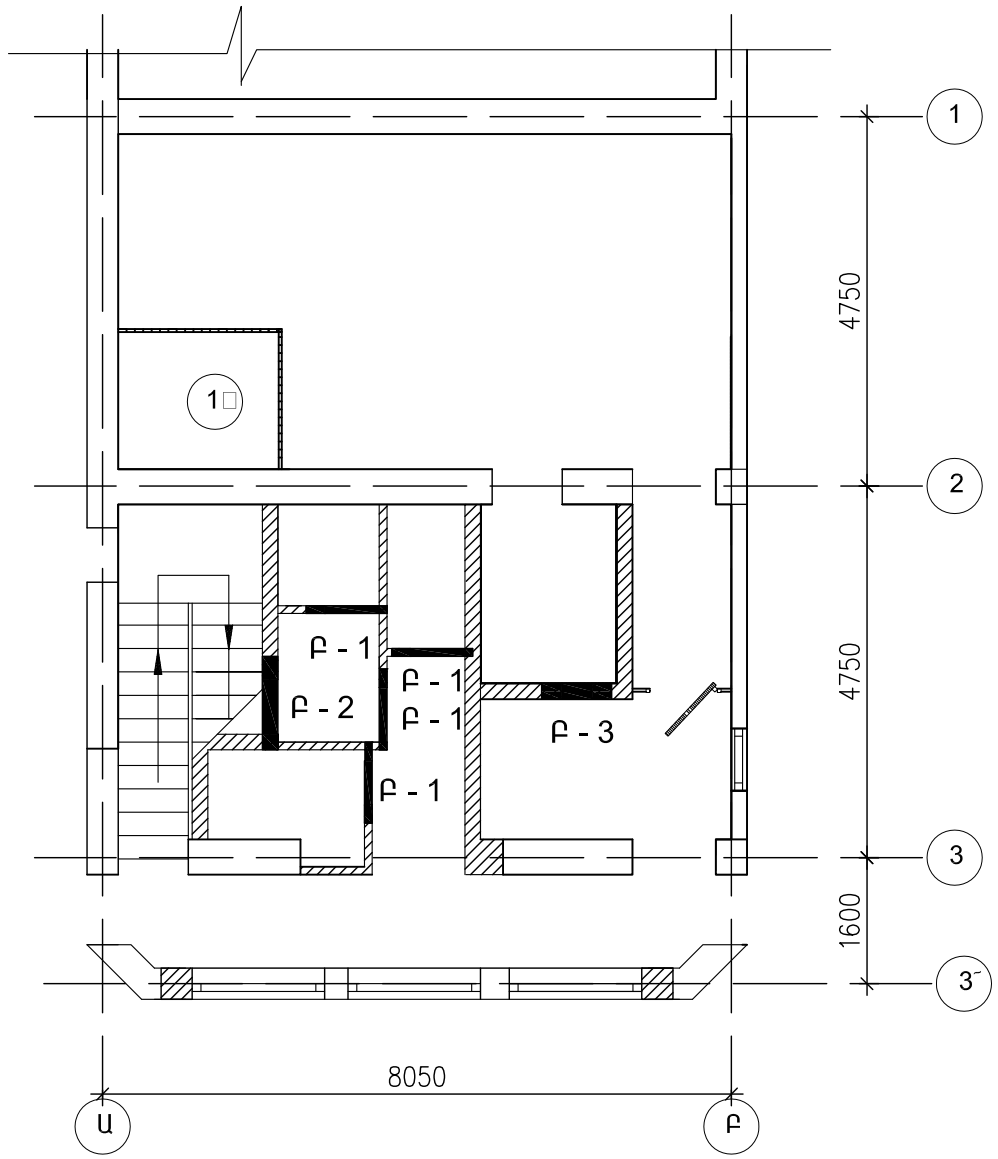

ԵՐԿՐՈՐԴ ՀԱՐԿ Մ 1 : 100

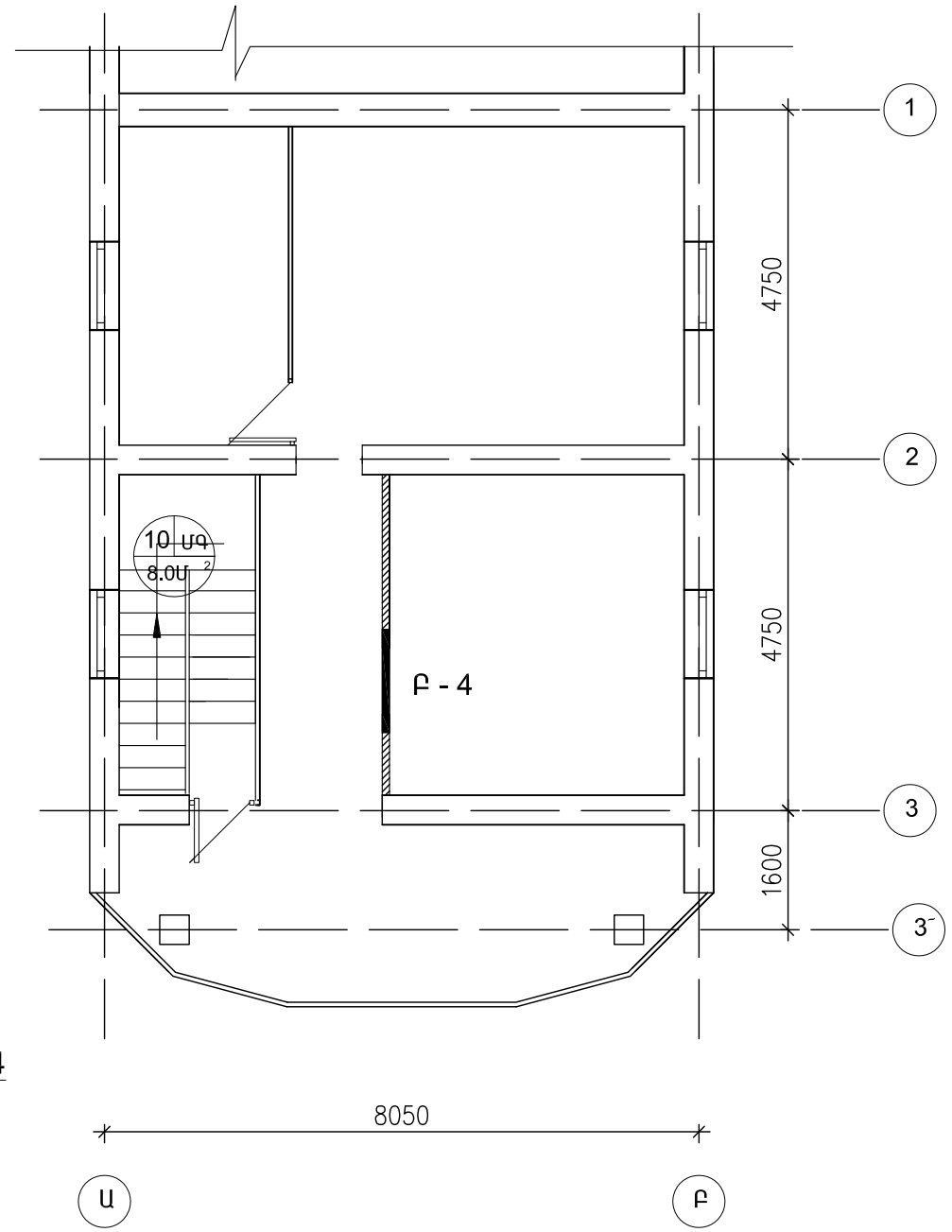

ԿՏՐՎԱԾՔ 4´- 4´

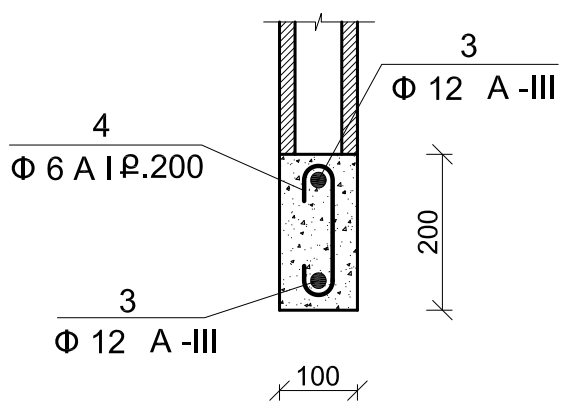

ԿՏՐՎԱԾՔ 4 - 4

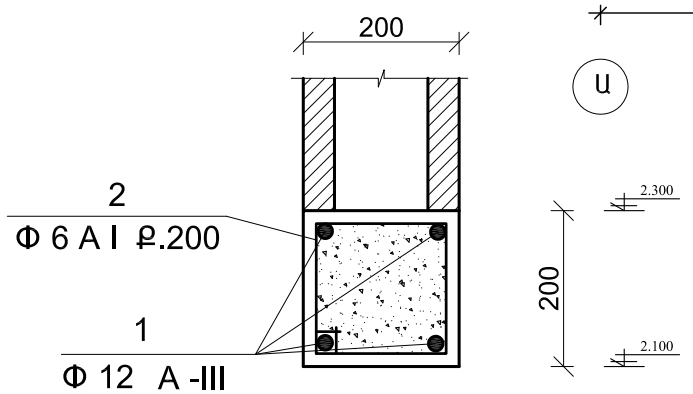

ԾԱՆՈԹՈՒԹՅՈՒՆ

- ԿԱՌՈՒՑՎՈՂ ՄԻՋՆՈՐՄՆԵՐ

ՏՆՕՐԵՆ	Թ. ԳԱՓՈՅԱՆ		«ՀՀ [illegible]» [illegible]		
Ն. Գ.Ճ.	Հ. ԳԱՍՊԱՐՅԱՆ				
ՆԱԽԱԳԾԵՑ	Ա. ՄԱԿՈՒՆՑ		Ճարտարապետաշինարարական մաս	Փուլ	Թերթ	Թերթեր
				ԱՆ	31	33
			Միջնորմների և բարավորների հատակագիծ և կտրվածքներ	«ԹԻՎ 28 ՇՄՇ» ԲԲԸ ՊԼ 12736		